EDIL IMPIANTI 2

Via A. Costa 139
C.P. 90 - 47822
Santarcangelo di
Romagna (RN)

+39 0541 626 370
+39 0541 626 939
www.edilimpianti.it
info@edilimpianti.it

DISSABBIATORE MECCANICO CON COCLEA INCLINATA

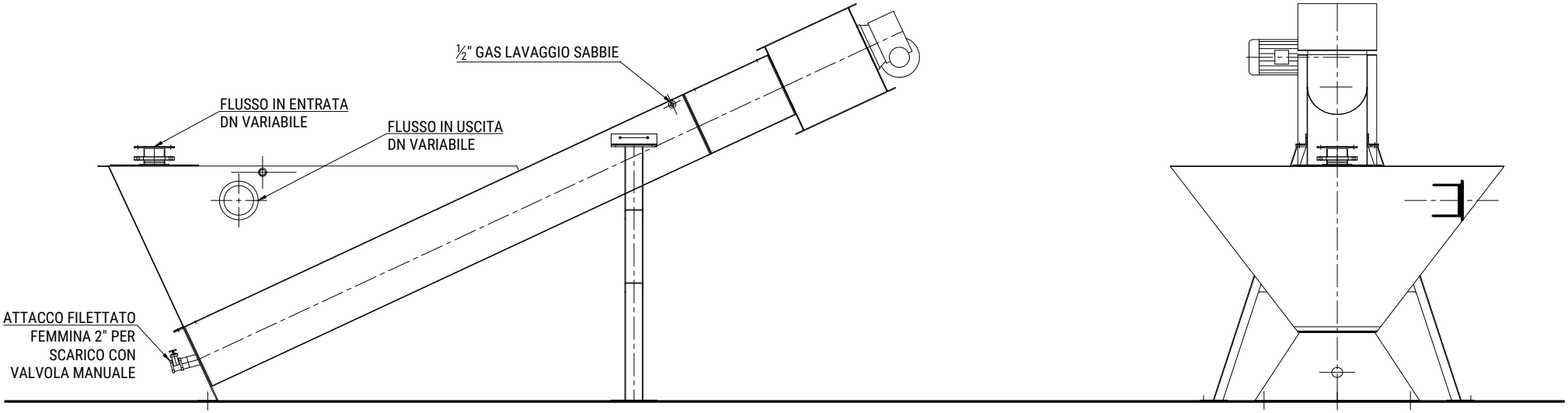

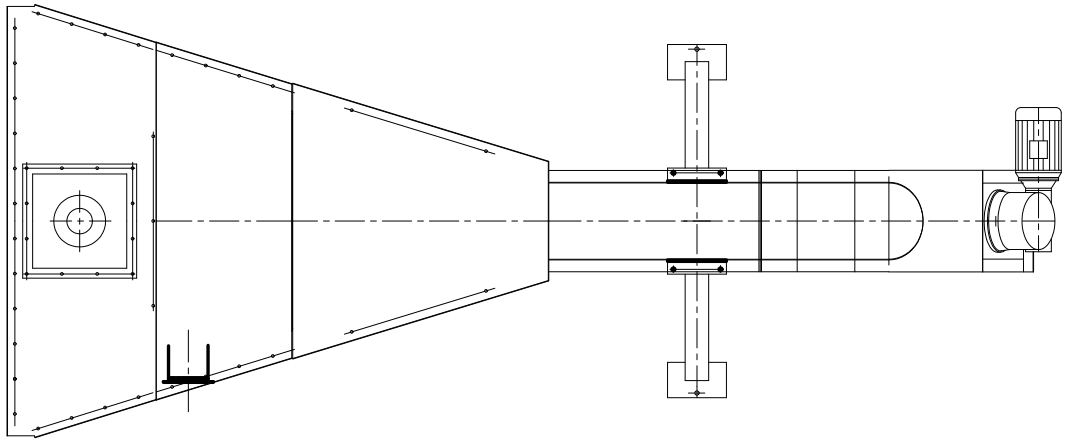

Questo disegno non può essere riprodotto o reso noto a terzi o aziende concorrenti senza la nostra autorizzazione

Rif.: Schema Tecnico Dissabbiatore Meccanico con coclea inclinata

N.B.: Disegno non in scala

Data: __/__/____